9CPUH

NCAGE

PRZEKRÓJ B–B

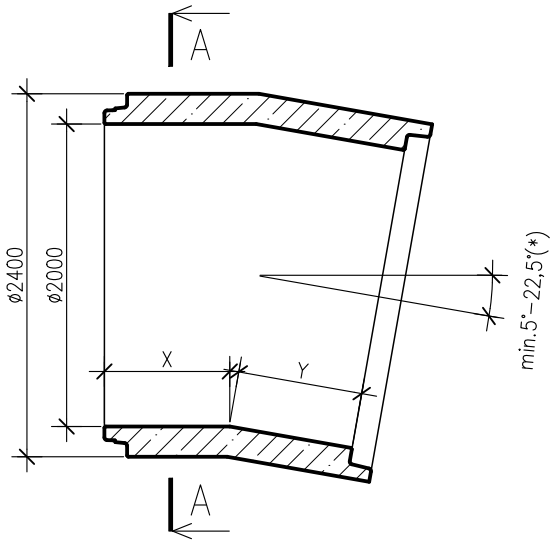

PRZEKRÓJ A–A

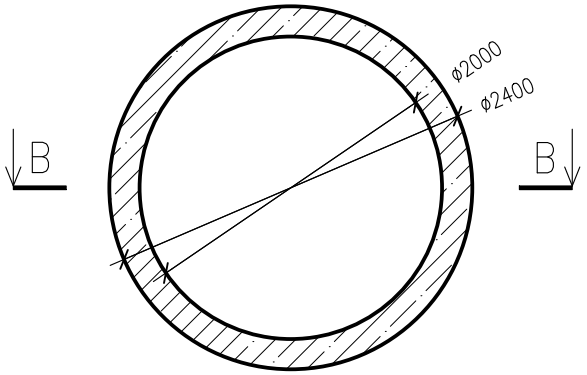

UWAGA:
- zastosowanie według przynależnej deklaracji lub oświadczenia,
- wytrzymałość na zgniatanie: wg deklaracji rur kl.A lub kl.S
- zakres produkcyjny kątów: 5° – 22,5° (większe na zapytanie)
- tolerancja kąta: +1° / –1°
- minimalna i maksymana szczelina zderzniowa: wg instrukcji montażu,
- Inne długości na zamówienie w zakresie 1–3m
- klasa betonu: >=C40/50,
- długości X i Y: min. 0,5m,
- klasa ekspozcyji betonu: od XC4, XD3, XF1, XA1, XM3 wg PN–EN 206,
- nasiąkliwość betonu: =<5%(*),
- stopień wodoprzepuszczalności: W12(*),
- stopień mrozoodporności w wodzie F150(*),
- stopień mrozoodporności w roztworze NaCl F50(*),
- sposób łączenia elementów: na uszczelki zintegrowane w kielichach rur wg EN 681–1,
- szczelność połączenia uszczelki : min. 0,5bar,
- wymiary podano w [mm],

WW. PARAMETRY TECHNICZNE RUR, MOGĄ BYĆ ZMODYFIKOWANE – SZCZEGÓŁY U PRODUCENTA.
(*) – wg deklaracji lub informacji towarzyszącej deklaracji

P.V. PREFABET KLUCZBORK S.A.
ul. Kościuszki 33, 46–200 Kluczbork
NIP: 751–00–02–415, REGON: 531051710
www.pv–prefabet.com.pl

P.V. PREFABET KLUCZBORK S.A.

Inwestor/Zlecający: –				Oznaczenie: –
Nazwa rysunku: Rura żelbetowa Witros łukowa DN2000				
Projektował: mgr inż. Jacek ZYSEK				Podpis:
Opracował: mgr inż. Patrycja SAWICKA				Podpis:
Skala: 1:50	Data: 29.04.2025r.	Numer projektu: –	Rewizja: –	Nr rysunku: RZWL_2000